FHV-40-20　音圈電機模組

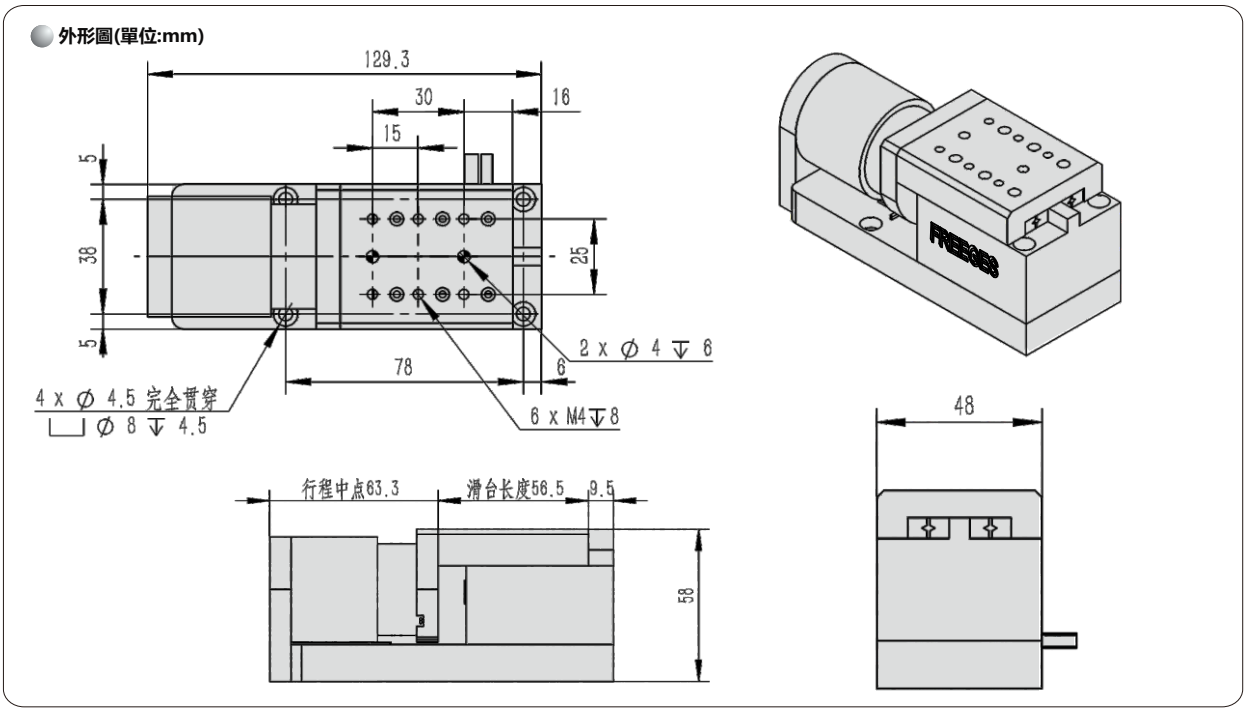

參數規格	單位	數值
行程 ❶	mm	20
電機型號	—	FV-40-20
持續力	N	11.80
峰值力	N	53.34
分辨率	μm	0.1/0.5/1
重複定位精度	μm	±1/±1.5/±2
直線度	μm	±3
平面度	μm	±5
額定負載 ❷	Kg	1.60
空載運動質量	Kg	0.30
空載總質量	Kg	0.90
最大容許負載	Kg	2.90
最大容許側傾力矩	Nm	1.50
最大容許俯仰力矩	Nm	2.70
最大容許橫擺力矩	Nm	3.30

❶ 行程的定義根據防撞塊至防撞塊，即機械行程，限位傳感器的位置距離防撞塊0.5mm。
❷ 在此負載下，平臺可以提供不少於1G的加速度。